AVA+

COMPUTER SPEAKER

AVA+ MINI 10
User Manual

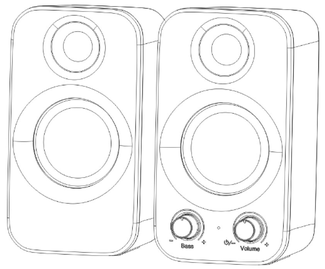

Thank you for purchasing Computer Speaker AVA+ Mini 10.
Please carefully read user guide in properly and keep this for further reference.

Specification:

- Amplifier power output: RMS 2.5Wx2 (THD=10%, fo=1khz)
- Speaker Driver: 2.25"x2
- Power Input: DC 5V/1A or USB
- Freqency Response:40Hz-20KHz
- S/N Ration:>=70db

Inside Package:

1. Speakers	2 pcs
2. USB plug cable	1 pc
3. user manual	1 pc
4. 3.5mm jack cable	1 pc

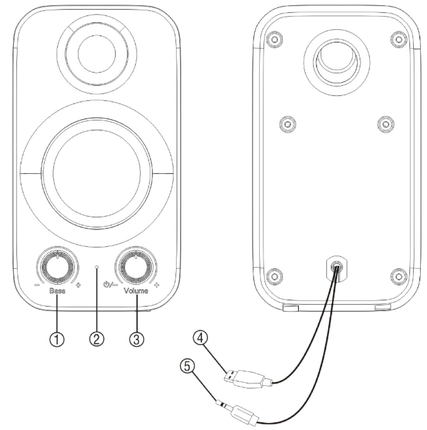

1--------Bass volume controller to upgrade & attenuation.

2--------Power function key indicator lamp.

3--------Power switch,Volume controller to upgrade & attenuation.

4--------USB power-plug

5--------3.5mm stereo jack plug of audio cable

Instructions for use

Step 1. Plug the 3.5mm stereo jack into PC signal outlet, or the other audio source output sockets.

Step 2. Connect the USB power plug to a USB powered device (PC, laptop, etc.) or a USB adapter for power, the power indicator will light up.

Note
Disconnect the power from power source when not in use.

*** Bass volume controller:**
Turn the bass control clockwise to boost the bass.
Turn the bass control counterclockwise to decrease the bass.

*** Volume controller:**
Turn the volume control clockwise to increase the volume.
Turn the volume control counter clockwise to decrease the volume.
Adjusting to "⏻/–" to turn off volume.

Attentions:

1. Do not use abrasive cleaners to clean this product.
2. Do not allow this product to be heated, close to fire source or direct sunlight for a long time. It will easy to burn and damage the electronic components.
3. Do not attempt to disassemble this product to make any modifications.
4. Do not use this product in the rain.
5. If you do not plan to use this product for a long time, please store it in a dry environment and avoid extreme temperatures and dust.
6. If you saw smoke coming out of the machine or other improper phenomenon , please contact the retailer to solve the issue immediately.
7. Do not throw the machine.

Note!
In order to improve product performance, our products are constantly updated. It is no additional notice about technical issues and this manual is for reference only, please forgive.

Thank you for your purchase.

Front

LOA VI TÍNH

AVA+ MINI 10
Hướng dẫn sử dụng

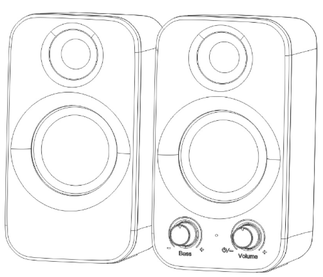

Cảm ơn bạn đã lựa chọn Loa vi tính AVA+ Mini 10.

Vui lòng đọc kỹ hướng dẫn để sử dụng đúng cách và giữ lại để tham khảo thêm.

Thông số kĩ thuật:

Công suất đầu ra::
RMS 2.5Wx2 (Độ méo hài=10%, fo=1khz)
Kích thước màng loa: 2.25"x2
Đầu vào nguồn: DC 5V/1A hoặc USB
Tần số hoạt động: 40Hz-20KHz
Tỉ số nén nhiễu:>=70db

Bộ sản phẩm gồm

1. Loa: 2 cái
2. Cáp USB: 1 cái
3. Hướng dẫn sử dụng: 1 cái
4. Cáp âm thanh jack 3.5mm: 1 cái

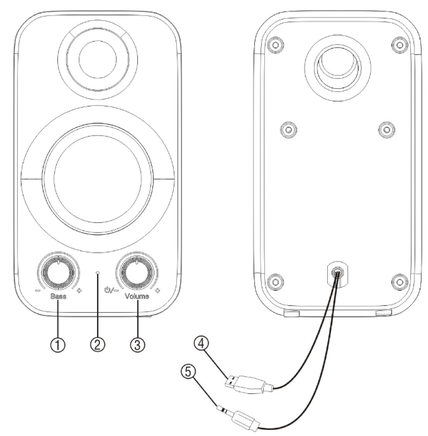

1. -------- Bộ điều khiển tăng hay giảm âm lượng bass.

2--------Đèn báo nguồn.

3 -------- Công tắc nguồn, Bộ điều khiển tăng giảm âm lượng.

4 -------- phích cắm điện USB

5 -------- Giắc cắm 3,5 mm

Cách sử dụng :

Bước 1. Cắm giắc 3,5 mm vào PC hoặc nguồn âm thanh khác để thu tín hiệu âm thanh.
Bước 2. Kết nối đầu cắm nguồn USB với thiết bị có nguồn điện USB (PC, laptop,vv) hoặc với bộ chuyển đổi USB để có nguồn điện, lúc này đèn báo nguồn sẽ sáng.

Chú ý:
Rút nguồn ra khỏi nguồn điện khi không sử dụng loa.

*** Nút điều khiển âm bass:**
Xoay nút điều khiển âm trầm theo chiều kim đồng hồ để tăng âm trầm.
Xoay điều khiển âm trầm ngược chiều kim đồng hồ để giảm âm trầm.

*** Nút điều chỉnh âm lượng:**
Xoay núm điều chỉnh âm lượng theo chiều kim đồng hồ để tăng âm lượng.
Xoay núm điều chỉnh âm lượng ngược chiều kim đồng hồ để giảm âm lượng.
Điều chỉnh đến nút "⏻/–" để tắt âm thanh.

Chú ý:

1. Không sử dụng chất tẩy rửa mài mòn để làm sạch sản phẩm.
2. Không để Loa bị làm nóng, gần nguồn lửa hoặc tiếp xúc trực tiếp với ánh nắng mặt trời trong thời gian dài, nó sẽ dễ làm cháy và hỏng các linh kiện điện tử.
3. Không cố gắng tháo rời sản phẩm này để thực hiện bất kỳ sửa đổi nào.
4. Không sử dụng sản phẩm này dưới trời mưa.
5. Nếu bạn không định sử dụng sản phẩm này trong một thời gian dài, vui lòng bảo quản nó ở nơi khô ráo và như tránh nhiệt độ quá cao và bụi.
6. Nếu nhìn thấy khói bốc ra từ máy hoặc hiện tượng bất thường khác vui lòng liên hệ với nhà bán lẻ để giải quyết vấn đề ngay lập tức.
7. Không tác động mạnh hay để vật nặng lên loa.

Ghi chú!
Để nâng cao hiệu suất của sản phẩm, sản phẩm của chúng tôi được cập nhật liên tục. Nội dung có thể thay đổi mà không báo trước và sách hướng dẫn này chỉ mang tính chất tham khảo, mong bạn thứ lỗi.
Cảm ơn bạn vì đã mua hàng.

Back

说明：80g书写纸
双面单色印刷
风琴折
成品尺寸：105*148.5mm
展开尺寸：525*148.5mm